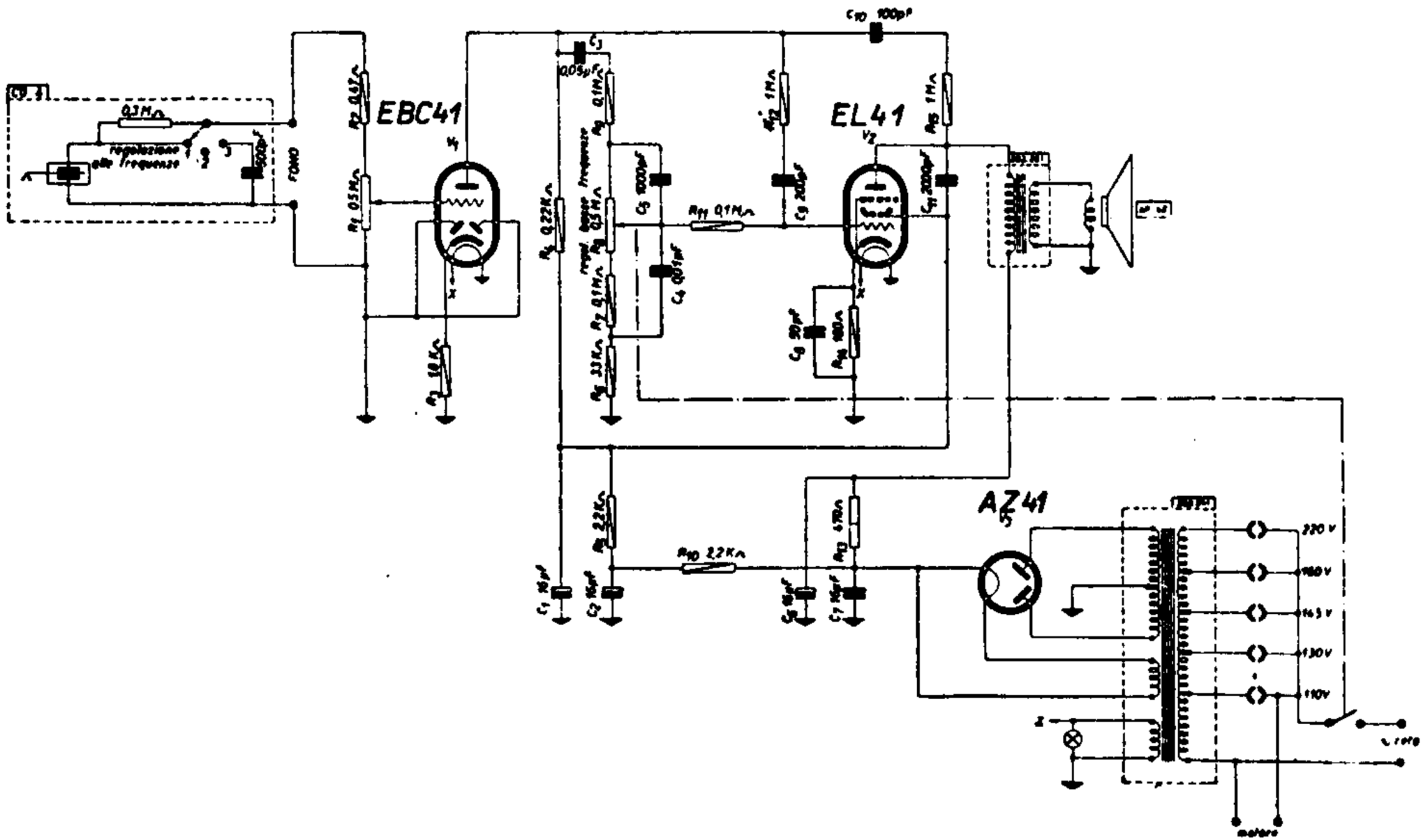

Con giradischi a tre velocità, 78, 45 e 33 giri al minuto, tipo Electrola. Lo schema illustra le caratteristiche dell'amplificatore.